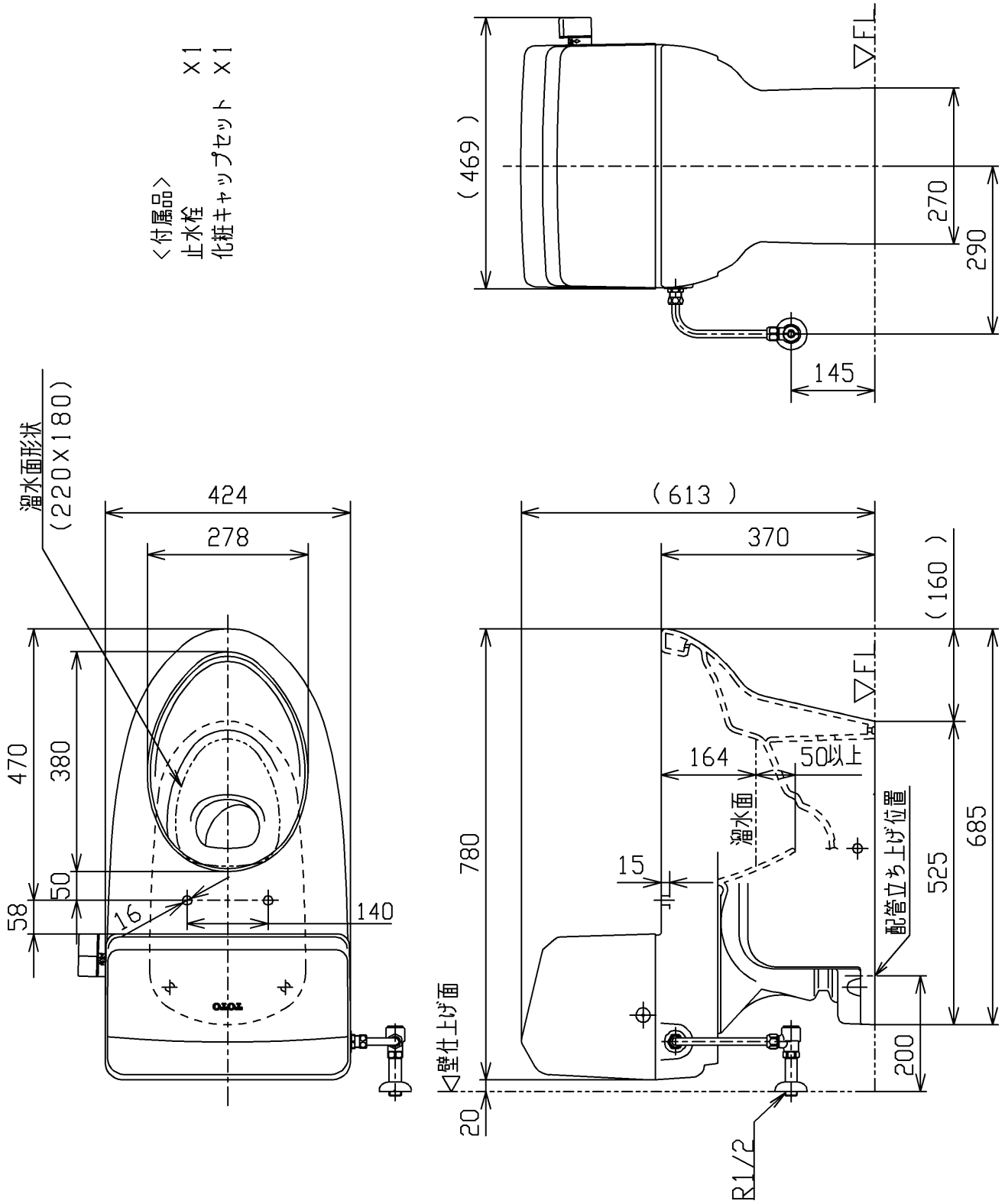

TOTO		単位 mm	名称 床置床排水大便器
製図 米	検図 稲垣 新川	日付	尺度 1:10
備考 防露式、エロンゲートタイプ			図番 CS880BRU Q

A4